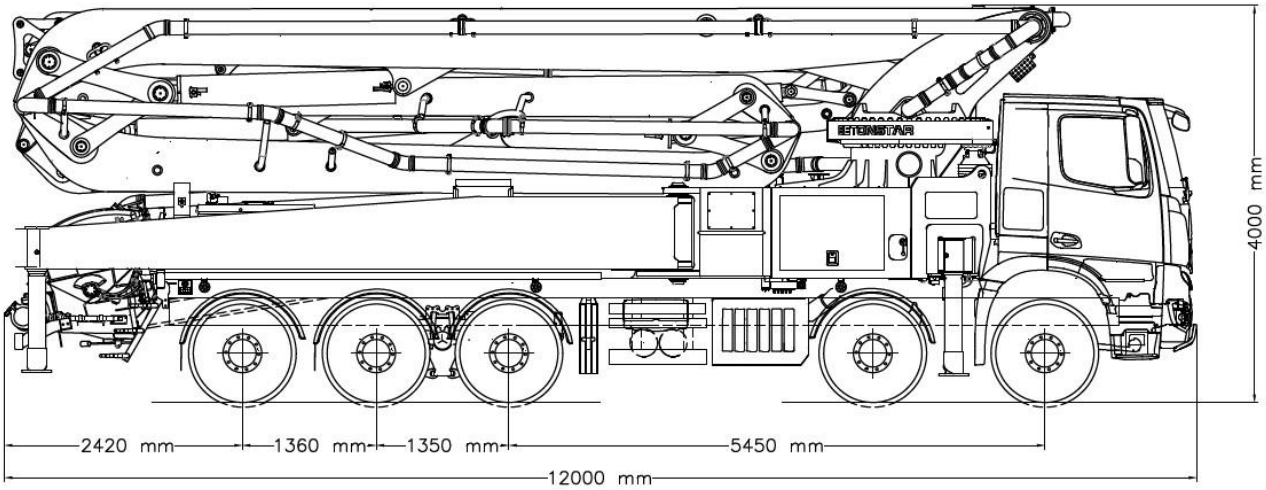

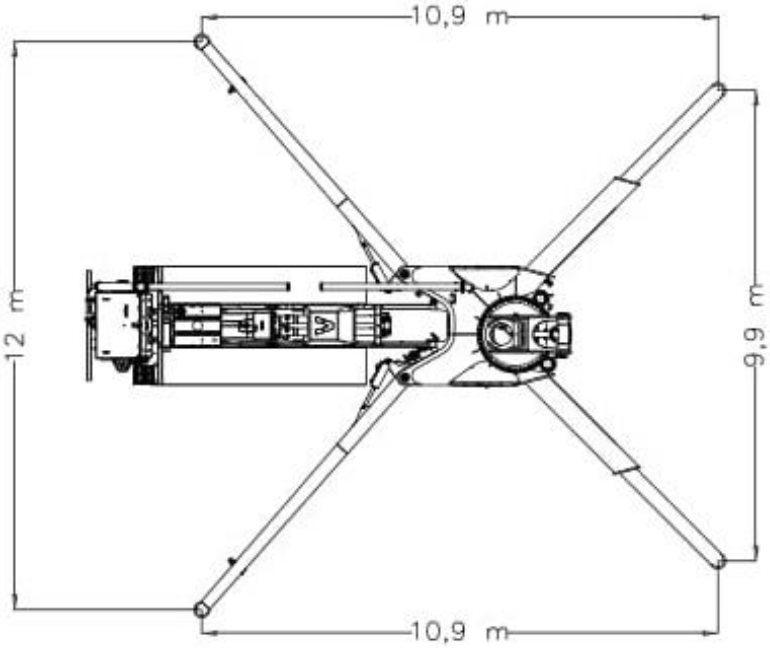

Hansa Iberica Concrete Machines
C/ Caleta de Velez 5 29004 Malaga
www.hansa-europe.com

Mario Soria 689 286 222 ms@hansaberica.es
Rafael Cornejo 954 492 555 info@hansaiberica.es

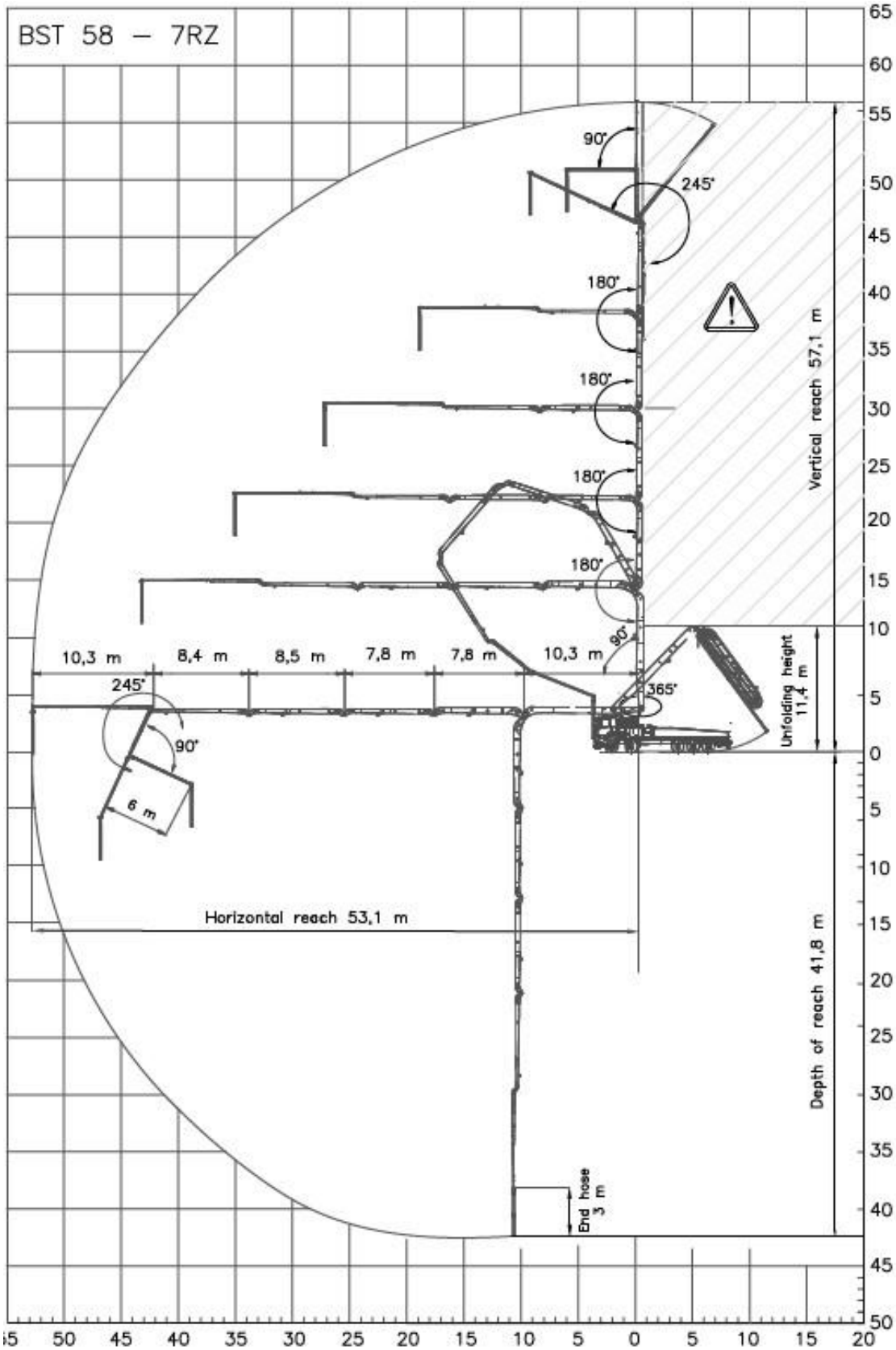

Hansa Iberica Concrete Machines
C/ Caleta de Velez 5 29004 Malaga
www.hansa-europe.com

Mario Soria 689 286 222 ms@hansaberica.es
Rafael Cornejo 954 492 555 info@hansaiberica.es